SKANDIA ELEVATOR

H-LINE

Unsere Maschinen sind für den Außeneinsatz konzipiert. Wir verwenden nur verzinktes Stahlblech und verbinden die Teile mittels Klemmnieten und Schrauben, um die Oberflächenschicht intakt zu belassen. Die Kanten sind zurückgebogen, die Fugen und Nähten überschneiden sich und viele Teile sind erhaben, um das Eindringen von Wasser zu verhindern. Die am meisten gefährdeten Gelenke sind zusätzlich mit Gummistreifen oder Silikon abgedichtet. Die Produkte der H-LINE wurden für Anlagen mit intensivem Hochbetrieb entwickelt.

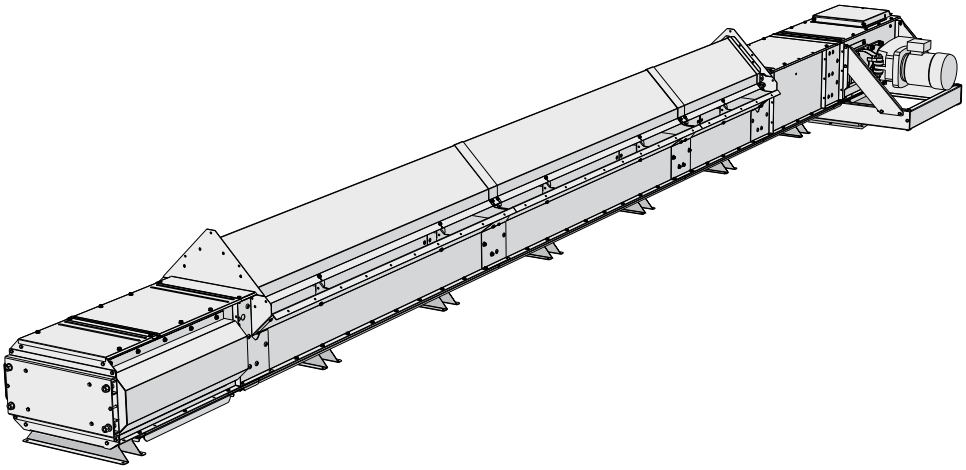

KTHg
20/33-50/51

Die Kapazität des Gossenförderers KTHg wird angepasst, um Material von Vorratsbunkern/Silos oder von einem anderen unteren Skandia Trogkettenförderer zu einem Skandia Becherelevator zu befördern. Die Gossensektion ist selbstregulierend.

STANDARDAUSSTATTUNG:

- Direktmontierter Getriebemotor mit Stützrahmen
- Überlaufklappe/Inspektionsöffnung mit Sicherheitsschalter
- Auslauftrichter für den Antrieb
- Selbstregulierende Gossensektionen
- Kettenspanner mit variabler Stirnfläche für zusätzliche Sauberkeit
- Boden-Reinigungsschieber im Spannteil
- Kugelgelagerte Rücklaufrollen aus Stahl.
- Dauergeschmierte Lager
- Kette und Mitnehmer in Stahl-Schweißkonstruktion mit Reinigungs-Mitnehmer aus PE (Polyethylene)
- Kunststoffverschleißflächen auf dem Bodenblech.

ZUBEHÖR:

- Regenhaube für Flachgetriebe-Motor
- Anschlüsse und Trichter
- Kettenschutz
- Sichtgläser für Fördersektionen
- Kapazitätsdrossel für feinkörniges Material

Überlaufklappe/ Inspektionsöffnung mit Sicherheitsschalter.

Kette und Mitnehmer in Stahl-Schweißkonstruktion mit Reinigungs-Mitnehmer aus PE (Polyethylene).

GALVANISIERT

ENERGIEEFFIZIENT

WARTUNGSFREUNDLICH

KOMPAKT

ZUVERLÄSSIG

EINFACHE MONTAGE

THE LEADING COMPANY

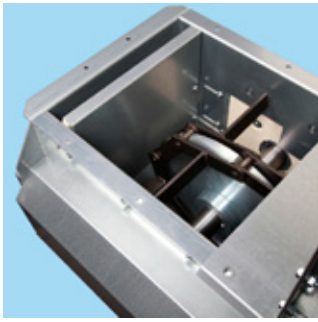

Variable Stirnfläche für zusätzliche Sauberkeit.

DEU

KTHg
MASSZEICHNUNG

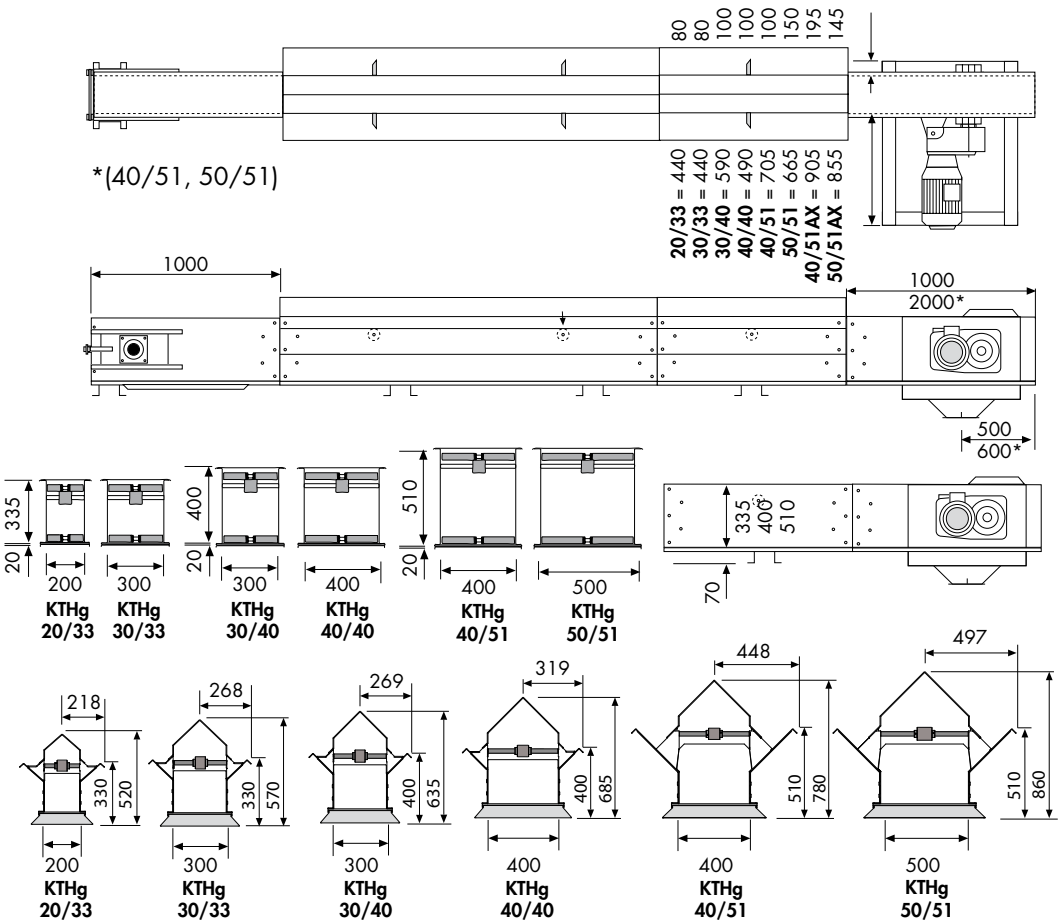

Alle Zeichnungen sind im CAD-Format verfügbar.

KTHg GOSSENFÖRDERER		**20/33** 60 t/h	**30/33** 80 t/h	**30/33** 100 t/h	**30/40** 120 t/h	**40/40** 150 t/h	**40/51** 200 t/h	**50/51** 250 t/h	**50/51** 300 t/h
Förderleistung für 750 kg/m³	t/h	56-60	76-82	94-100	117-124	141-154	188-204	235-255	284-304
Förderleistung	m³/h	75-80	101-109	125-133	156-165	188-205	251-272	313-340	379-405
Geschwindigkeit	U/min	43-46	38-41	47-50	37-39	32-35	24-26	24-26	29-31
Kettengeschwindigkeit	m/s	0.57-0.61	0.51-0.55	0.63-0.67	0.62-0.65	0.53-0.58	0.51-0.55	0.51-0.55	0.62-0.66
Förderkette, Typ		M80	M80-M112			M80-M160	M112-M224		
Kettenteilung/max. Zugstärke	mm/kN	100/80	100/80-112			100-125/80-160	160/112-224		
Kettenrad, Zähne	Stk.	8			10		8		
Mitnehmer, Material		Stahl							
Fördersektion, Breite/Höhe	mm	200/335			300/400	400/400	400/510	500/510	
Blechstärke Antrieb, Seite/Bodenblech	mm	5.0/2.0			6.0/2.0		7.0/2.5	8.0/2.5	
Blechstärke, Spannteil/Fördersektion, Seiten-/Bodenblech	mm	2.5/2.0			3.0/2.0		4.0/2.5		
Stärke, Kunststoffboden	mm	8.0							
Einlauf- und Auslauftrichter	mm	3.0/□180	3.0/□250		3.0/□300		3.0/□350	3.0/□400	
ATEX-Klasse (serienmäßige Anlage)		II 2D/0D							